Autodesk

A3

FRANCK-XSJDD

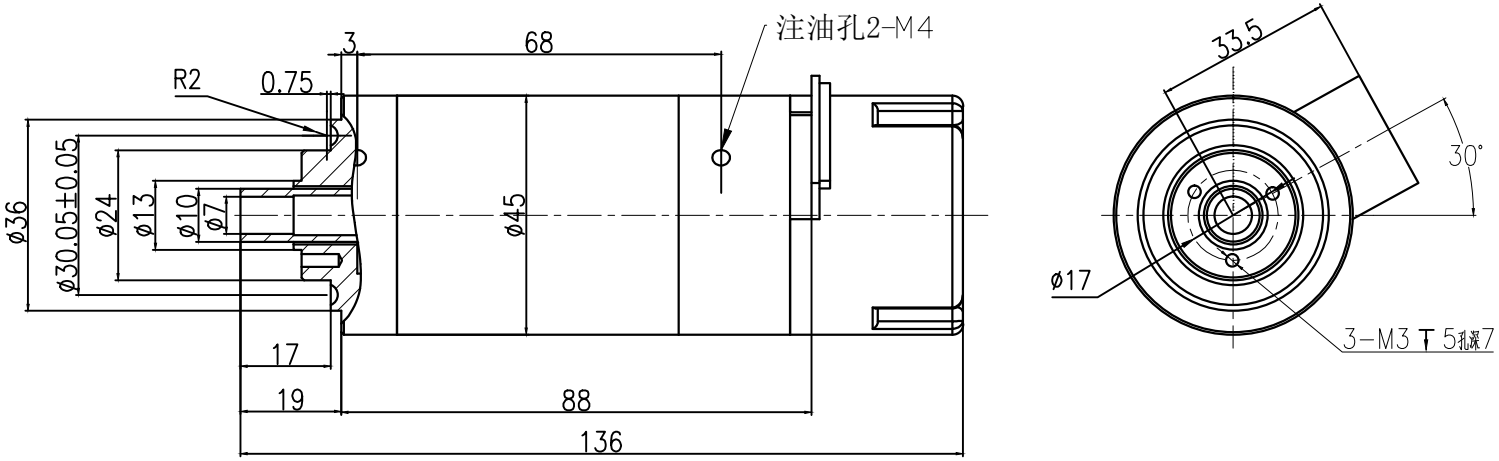

技术要求：

1. 额定转速：30000rpm.
2. 额定功率：40W.
3. 额定电压：42V
4. 额定电流：1.12A
5. 注油周期不小于6个月.

标记	处数	更改文件号	签字	日期	第一次用于	产品 装配图			佛朗克电子上海有限公司
设计	杨江浩	审核			图样标记	件数	重量	比例	外形图
制图		标准化				1			
校对		批准							FRANCK-XSJDD
工艺		日期	2017.4.9		共 张		第 张		

借（通）用件登记

CAD绘图版本

ACAD2002版本

旧底图总号

底图总号

签 字

日 期

Autodesk