| | |
|---|---|
| 输出的压 | 0-5V |
| 电源电压 VDC | 5VDC,12VDC,24VDC |
| 供电电流 Is | 0-20 m A |
| 存储温度 Ts | -40℃-155℃ |
| 工作温度 Ta | -25℃-125℃ |
| 分辨率 | 12 bits |
| 输出电流 Io | 20 m A |
| RL 上拉（带负载） | 10 KΩ |
| RL 下拉（带负载） | 5.6KΩ |
| 频率响应 | 1KHz |

张力传感器采用智能磁敏感元件，将机械转动或角位移转化为电信号，非接触测量。产品具有分辨率高，温度稳定性好，产品可提供多种输出形式，模拟量，PWM 脉宽调制波，可配接显示仪表。广泛应用于工业自动化测量和监控系统，尤其适用于机械变化频繁，环境恶劣，要求传感器使用寿命长，可靠性高的场合。

安装尺寸

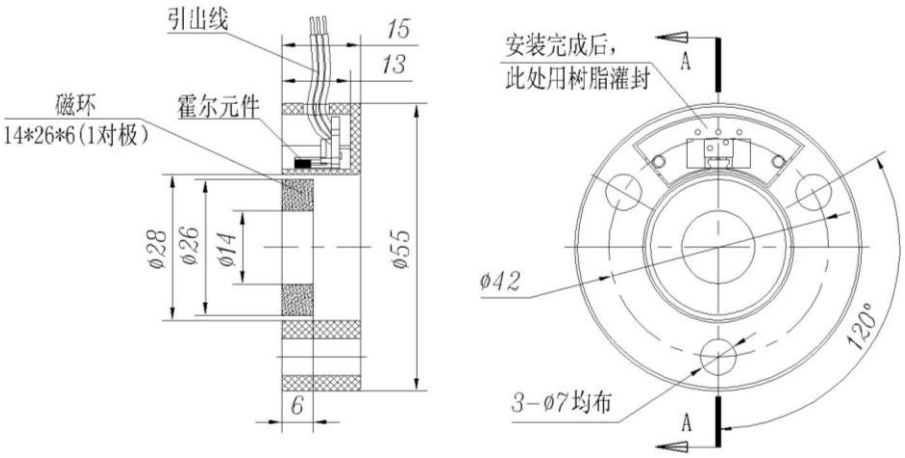


电气连接图

NPN (常开) ● NPN (常闭)

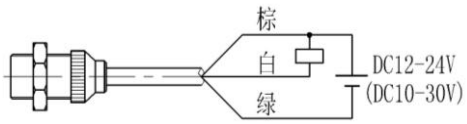


NPN (常开) ● NPN (常闭)

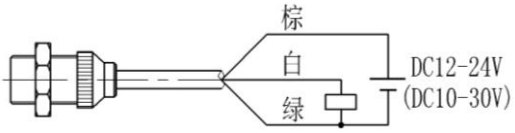


DC (二线)

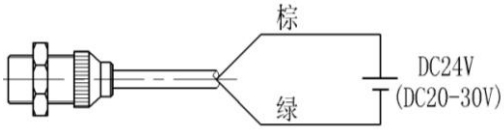

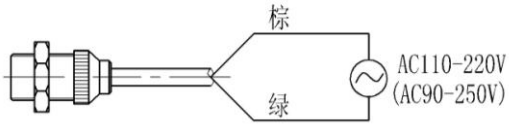
AC (二线)